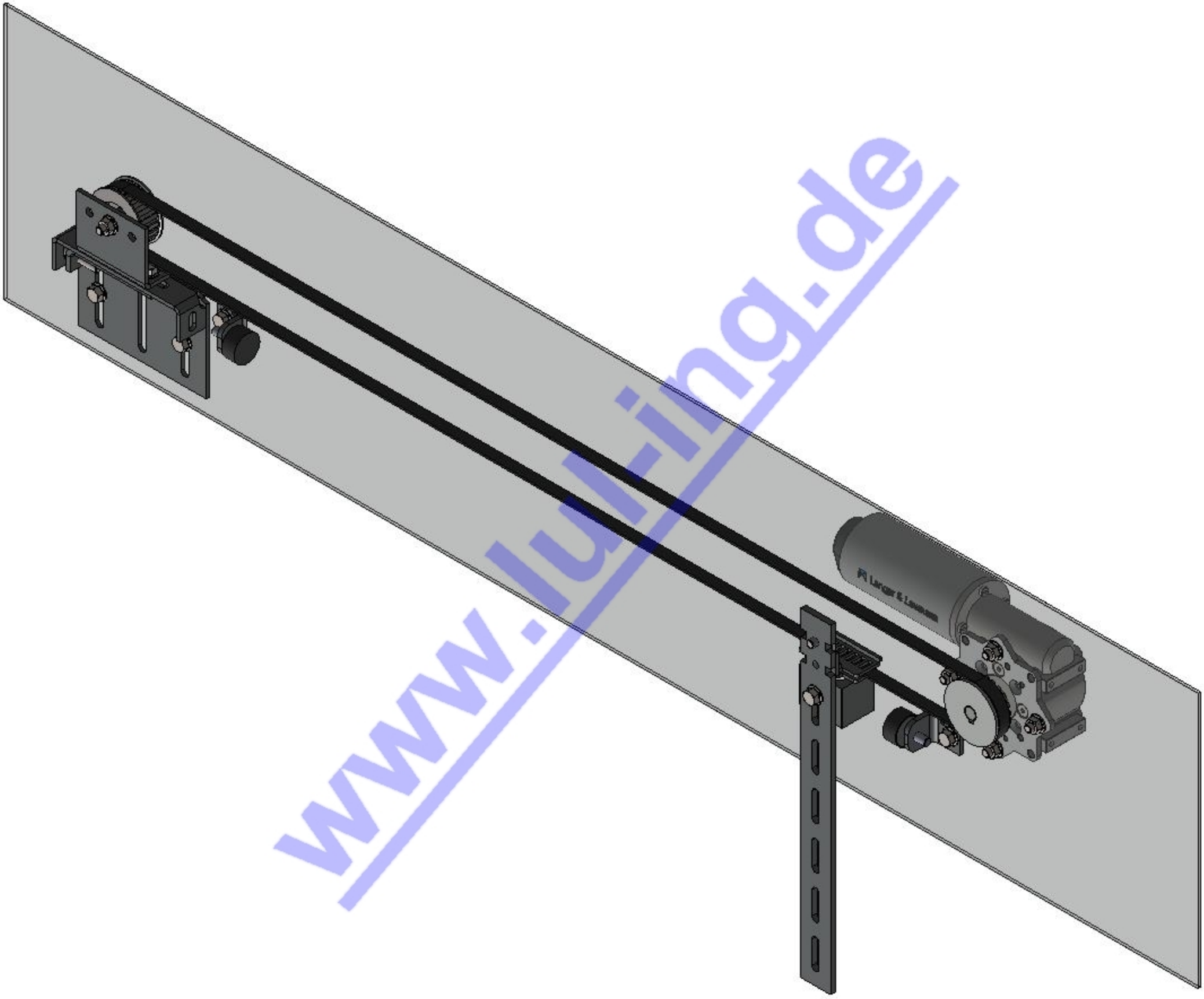
www.lulling.de

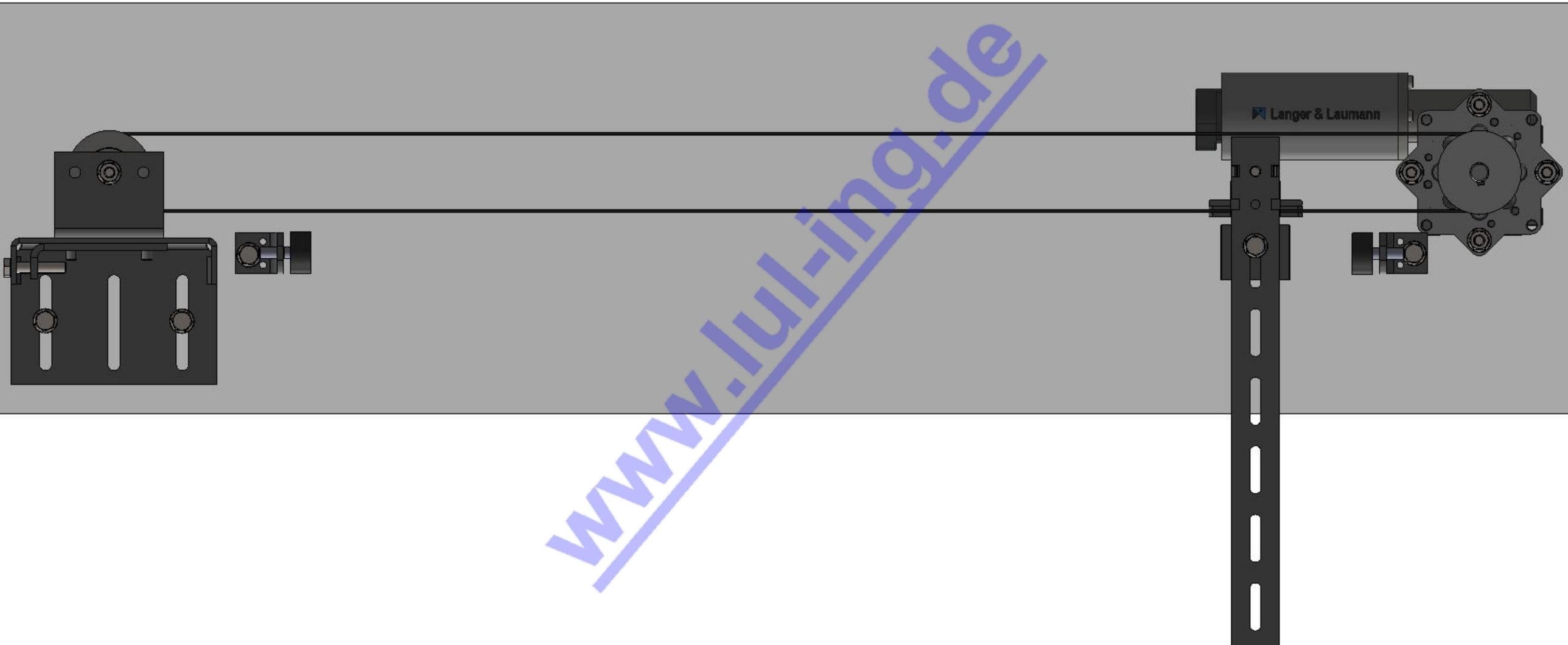

www.lul-ing.de

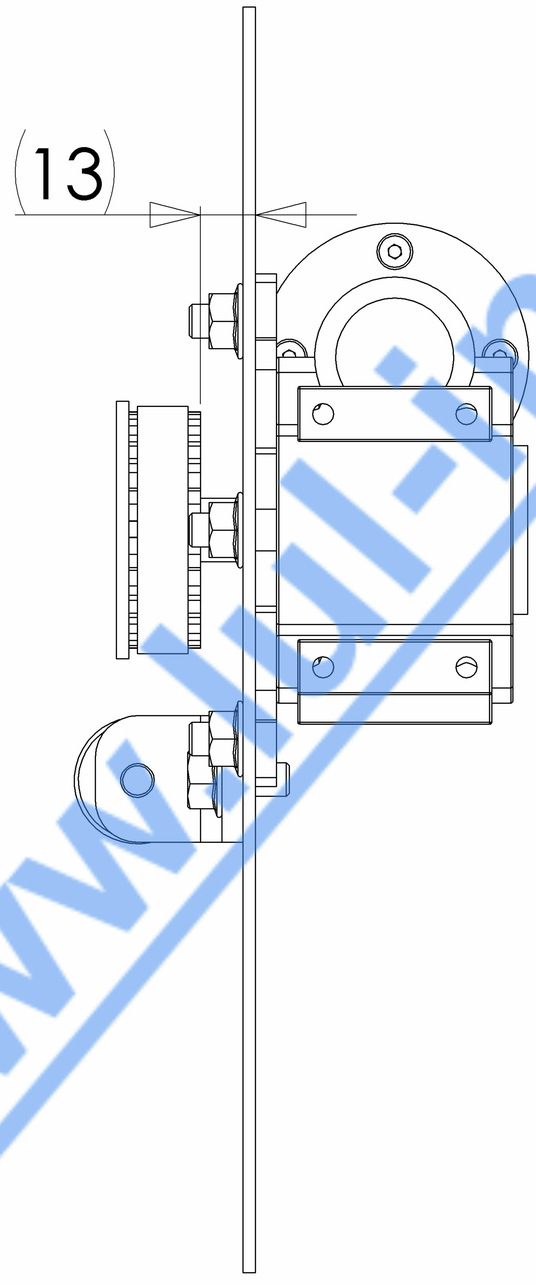

www.lul-ing.de

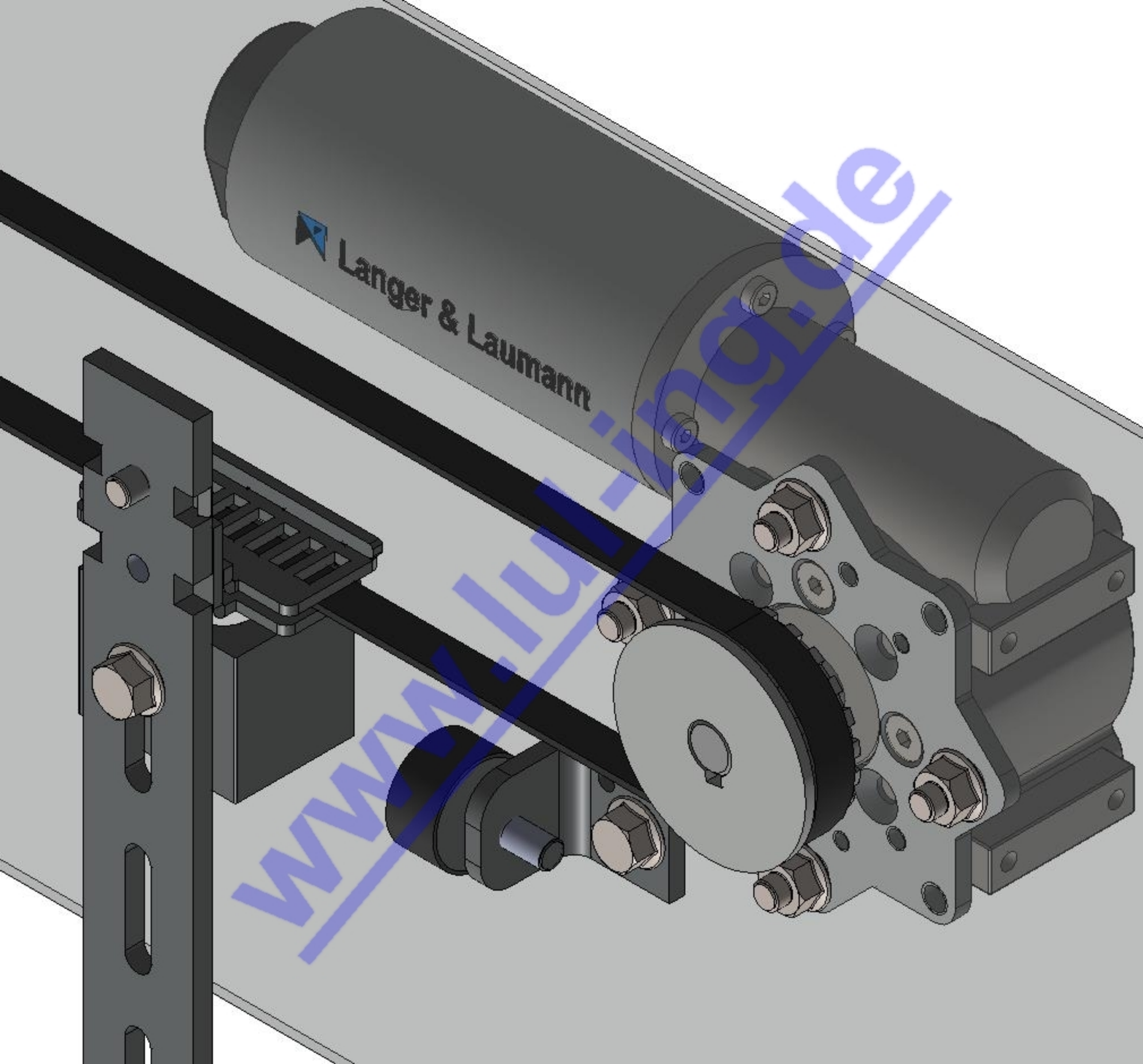
Langer & Laumann

www.lul-ing.de

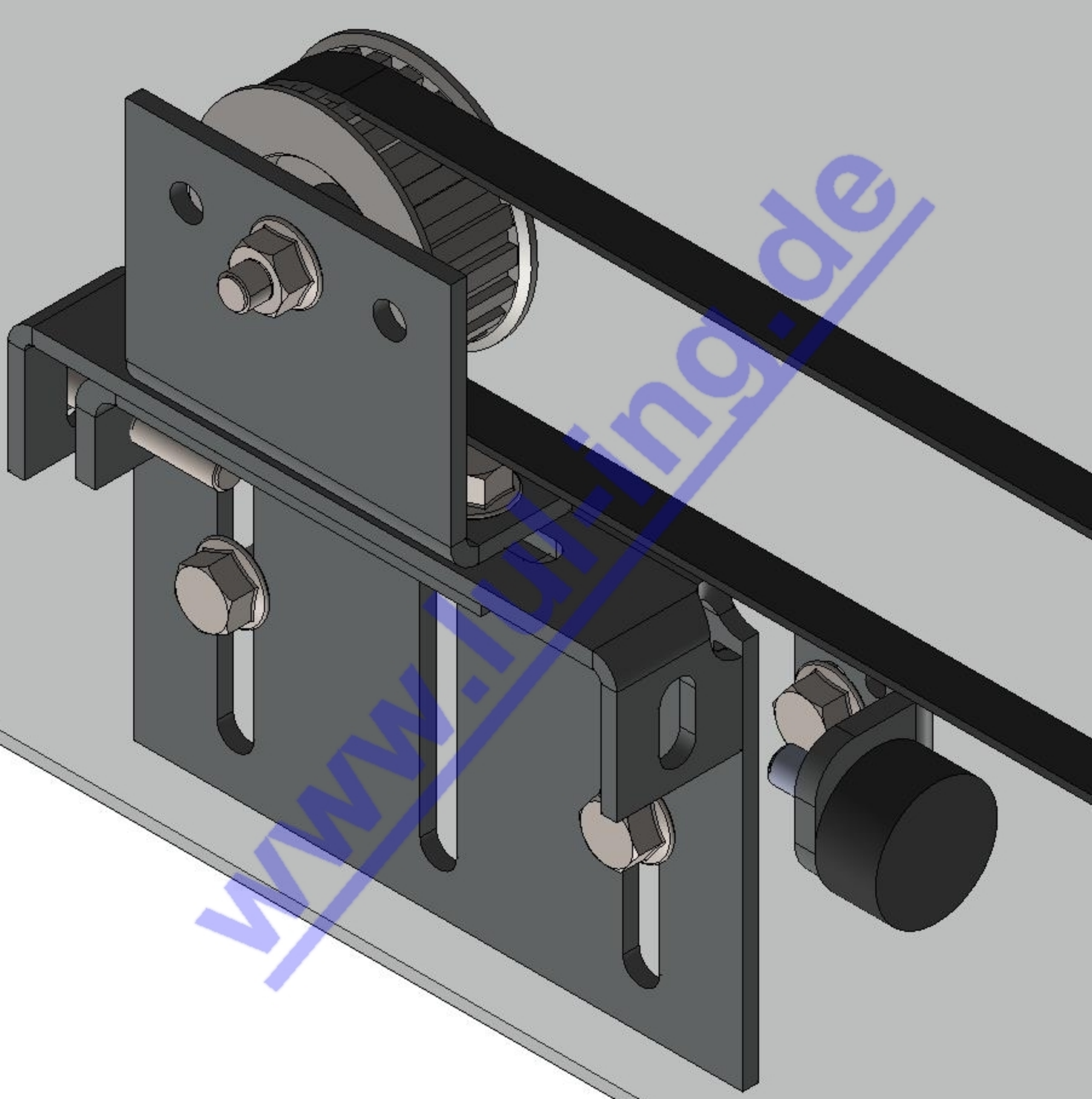
www.lufting.de

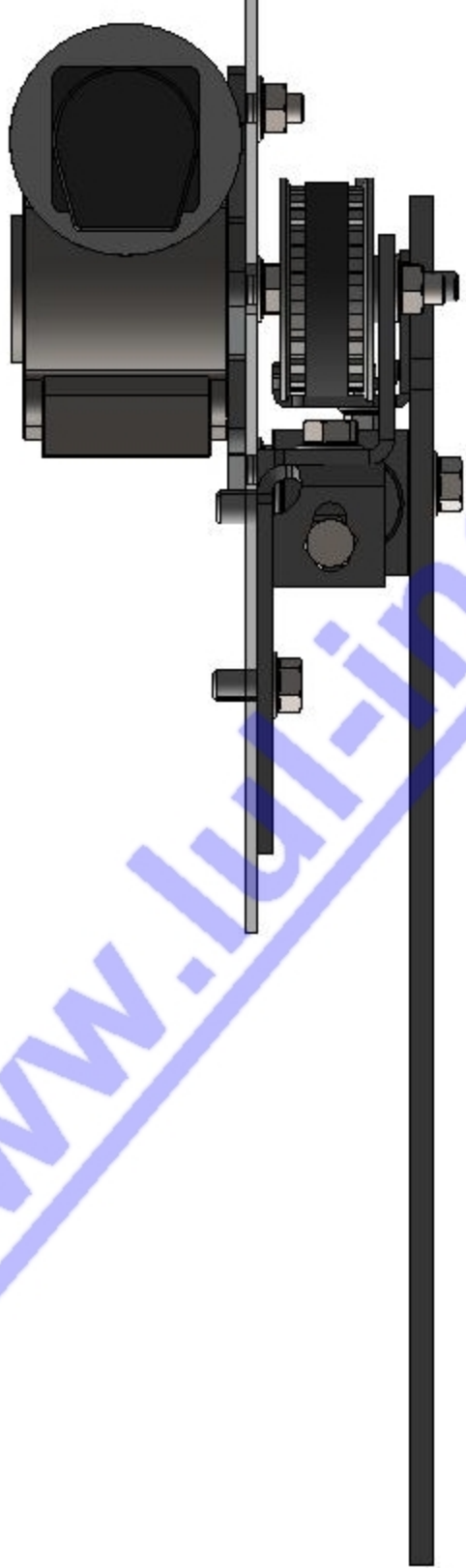

www.lul-ing.de